3184

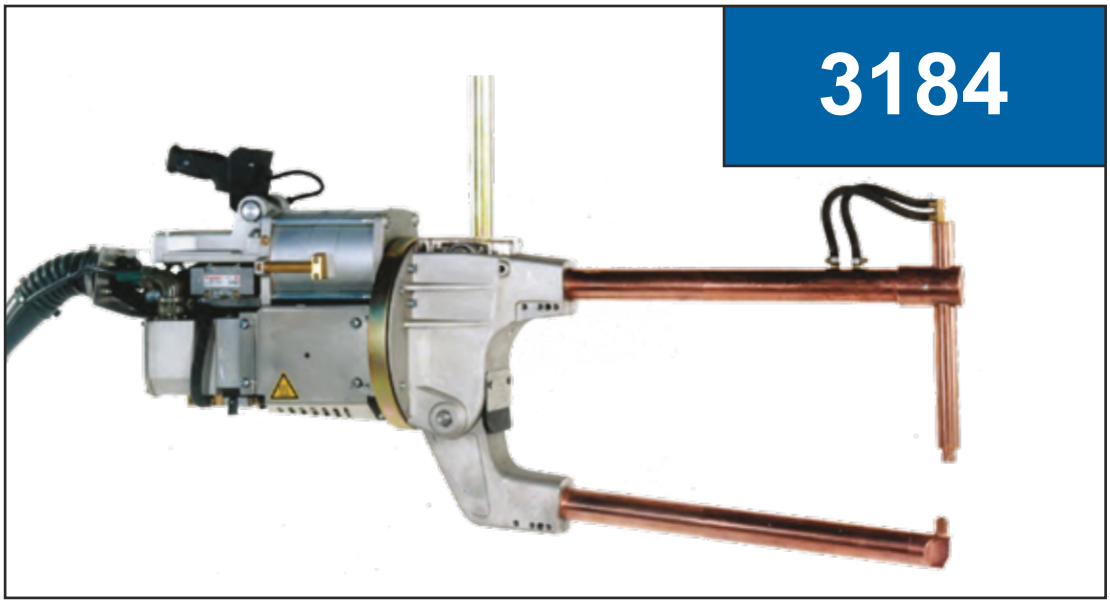

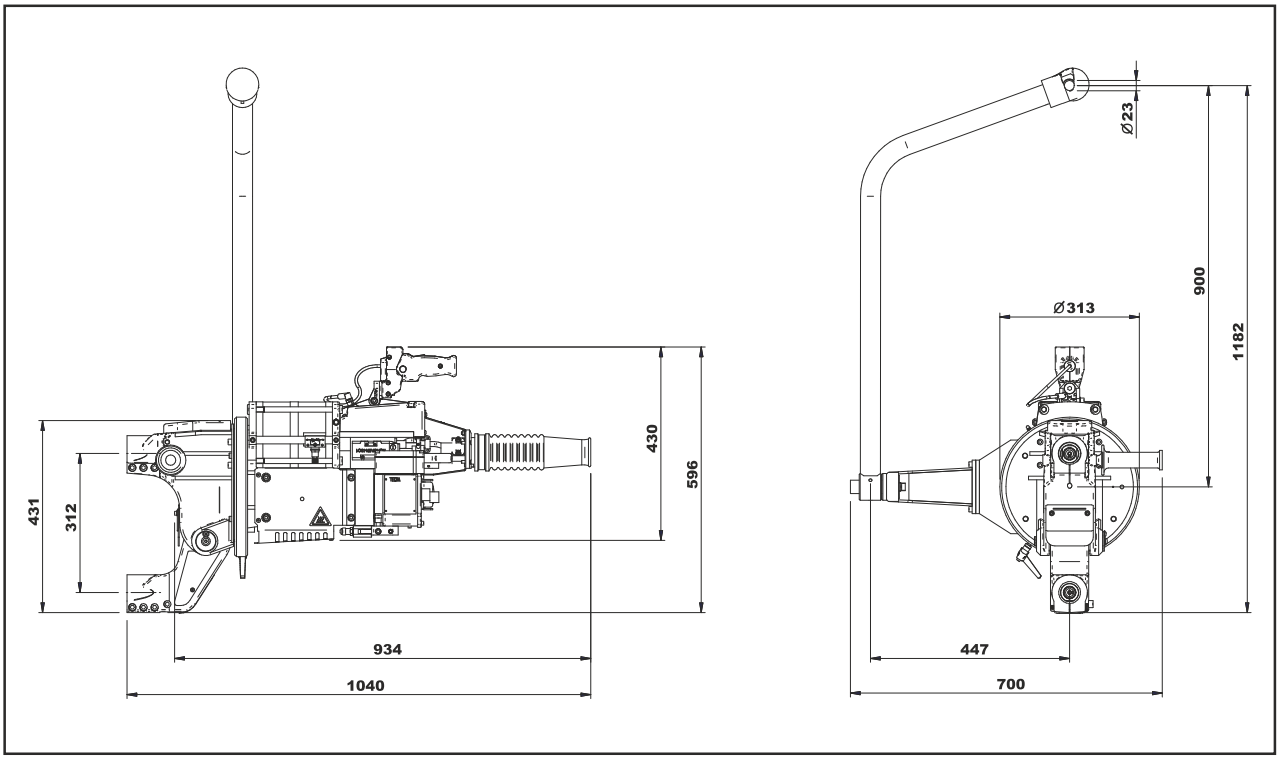

BRACCI - ARMS - ARME

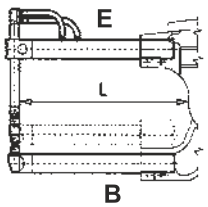

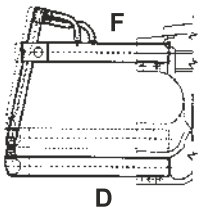

BRACCI - *ARMS* - ARME Ø 50 LL							
L (mm)	B	D	E	F	F (6 bar) daN	F (8 bar) daN	Ø 50/kg
255	4424	**	4422	**	645	855	~9
408	4430	4431	4428	4429	430	575	~13
610	4436	4437	4434	4435	300	400	~17
820	4442	4443	4440	4441	230	305	~22
1030	4448	**	4446	**	185	245	~28
** NON PREVISTI/** *NOT AVAILABLE* / ** NICHT VORGESEHEN							

ARTICOLO *ITEM* ARTIKEL	POTENZA *POWER* LEISTUNG		INTERASSE *GAP* ACHSABST.	FORZA daN *FORCE daN* KRAFT daN		ALES. CILINDRO *CYLIND. BORE* BOHR.ZYLINDER	CORRENTE CC. *SC. CURRENT* STROM CC	DIAMETRO INNESTO BRACCI *ARMS TAPER* DURCHM.EINSATZ ARME		PESO NETTO *NET WEIGHT* GEWICHT NETTO
	kVA AL 20%	kVA AL 50%	mm	A 6 bar	A 8 bar	Ø mm.	kA	N.I. mm.	I. mm.	kg
3184	142	90	312	645	855	140	30	49	47	76
PESO NETTO CON SOSPENSIONE E SENZA BRACCI - *NET WEIGHT WITH SUSPENSION AND WITHOUT ARMS* - NETTO-GEWICHT MIT KUGELLAGERRUNDFüHRUNG OHNE ARME										
N.I.= NON ISOLATI - *NOT INSULATED* - NICHT ISOLIERT						I. = ISOLATI - *INSULATED* - ISOLIERT				

L-TYPE

3183 - 3184

1556W - 1557W - 1558W

ARMADIO DI CONTROLLO PER SALDATRICI A MEDIA FREQUENZA

L□armadio di controllo, che comanda la saldatrice a media frequenza, integra l□inverter, il controllo di saldatura TE710, i dispositivi di protezione e sicurezza. Sono disponibili diverse taglie, dipendentemente dalla potenza della saldatrice.

CONTROLLO DI SALDATURA TE710

- Programmazione semplificata con display alfanumerico LCD con messaggi nella lingua selezionata dall□utilizzatore.
- 300 programmi di saldatura memorizzabili, 16 dei quali richiamabili direttamente dall□esterno.
- 6 modalit‡ di funzionamento: Corrente Costante, Potenza Costante, Tensione Costante, FIX, Energia Costante, DYNAMIC mode.
- Limiti in: Corrente, Tensione agli elettrodi, Energia, Potenza, Percentuale di utilizzo dell□inverter, Resistenza iniziale e finale del materiale da saldare; limite sullo spessore e sull□indentazione del materiale (opzionale).
- Regolazione dei tempi di saldatura in millesimi di secondo.
- Chiave asportabile per il blocco della programmazione.

CONTROL CABINET FOR MEDIUM FREQUENCY WELDERS

The control cabinet, which controls the medium frequency welder, integrates the inverter, the welding control unit TE710, the protection and safety devices. There are different sizes available, depending on the power of the welder.

WELDING CONTROL UNIT TE710

- Easy programming with LCD alphanumeric display showing messages in the language selected by user.
- 300 welding programs recordable, 16 programs directly selectable from external device.
- 6 functions modes: constant current, constant power, constant voltage, FIX, constant energy, DYNAMIC mode.
- Limits in: current, voltage at the electrodes, energy, power, percentage of utilization of the inverter, initial and final resistance of the material welded, limit on the thickness and on the indentation of the material (optional).
- Adjustment of the welding time in thousands of a second.
- Removable key for programming lock.

STEUERUNGSSCHRANK F‹R MITTELFREQUENZSCHWEISSMASCHINEN

Der Steuerungsschrank, der die Mittelfrequenz-Schweissmaschine steuert, integriert den Inverter, die Schweiss-Steuerung TE710, die Schutz- u. Sicherheitsvorrichtungen. Es gibt je nach Leistung der Schweissmaschine verschiedene Gr ˆ ssen.

SCHWEISS-STEUERUNG TE 710

- Vereinfachte Programmierung mit alphanumerischem Display LCD mit Anzeige in der vom Bediener gew‰hlten Sprache.
- 300 speicherbar Schweissprogramme, davon 16 direkt extern abrufbar.
- 6 Funktionsmodalit‰ten: Konstantstrom, Konstantleistung, Konstantspannung, FIX, Konstantenergie, Modalit‰t DYNAMIC
- Grenzwerte f ¸ r: Strom, Spannung an den Elektroden, Leistung, prozentuale Anwendung des Inverters, Anfangs-u. Endwiderstand des zu schweissenden; Materials, Grenzwert bez ¸ glich Dicke und Eindringtiefe des Materials (Option).
- Schweissung mit drei verschiedenen Einstellungsfolgen, um gew ¸ nschte Stromprofile zu erreichen.
- Z‰hler der ausgef ¸ hrten Schweissungen und Programmierm ˆ glichkeit der auszuf ¸ hrenden Punkteanzahl.

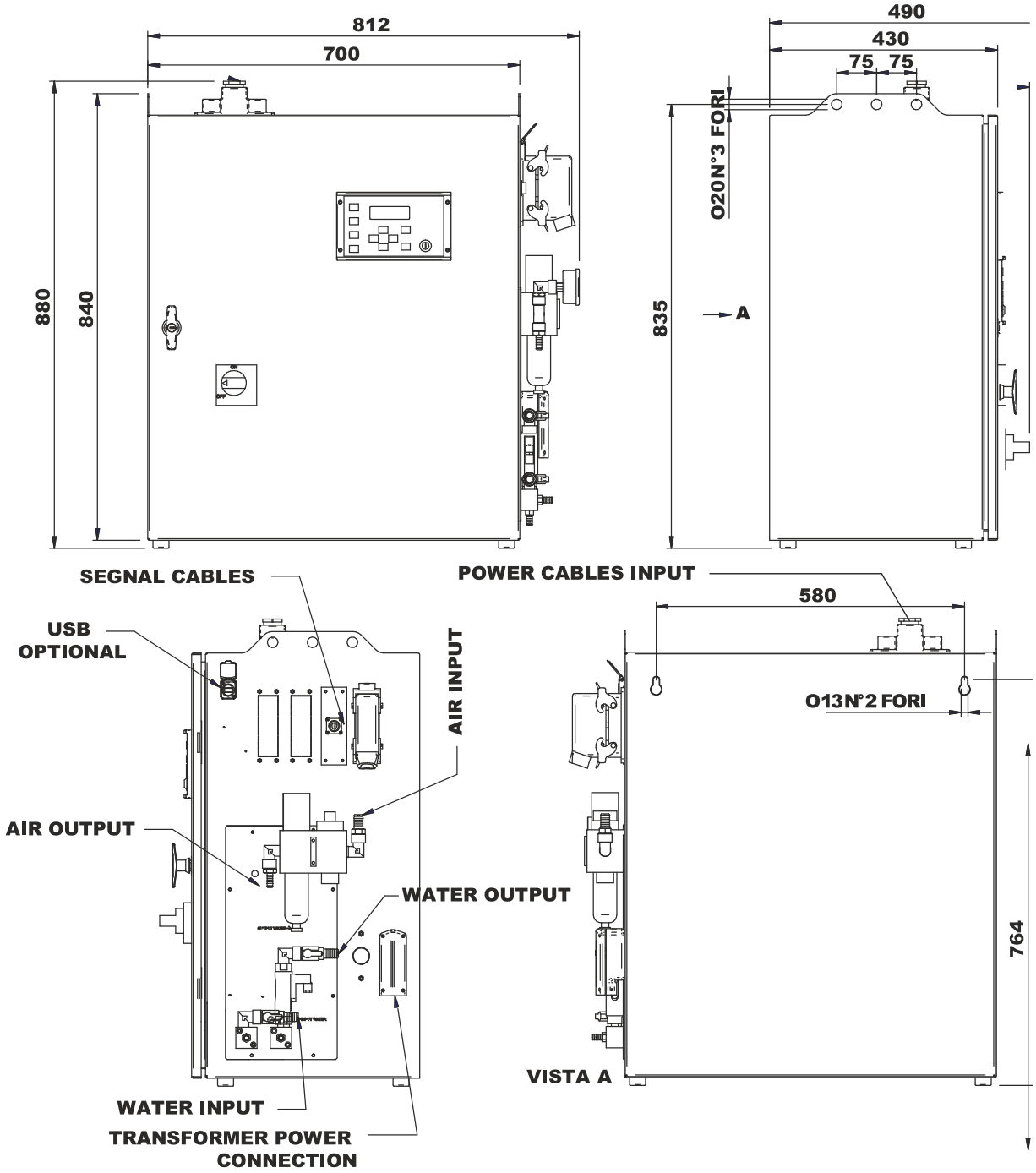

			1556W	1557W	1558W
ALIMENTAZIONE	MAINS SUPPLY	SPEISUNG	400V - 440V - 460V* - 480V* TREASE -20%		
FREQUENZA DI	INPUT FREQUENCY	EINGANGSFREQUENZ	50 / 60 Hz		
FREQUENZA DI LAVORO	WORKING	BETRIEBSFREQUENZ	1000-2000-3000-4000 Hz		
CORRENTE IN USCITA	OUTPUT CURRENT	AUSGANGSSTROM	500 A	700 A	1000 A
TENSIONE IN USCITA	OUTPUT VOLTAGE	AUSGANGSSPANNUNG	520V - 550V - 600V		
TIPO DI	COOLING TYPE /	KHLUNGSTYP/	ACQUA >15°C <30°C		
LITRI/MINUTO	LITERS/MINUTE	LITER/MINUTE	4-6 LITRI/MIN.		
PRESSIONE DELLACQUA	WATER PRESSURE	WASSERDRUCK	6 bar MAX.		
TEMPERATURA	ROOM	UMGEBUNGSTEMPERATUR	0°C 40°C		
UMIDITA RELATIVA	RELATIVE HUMIDITY	RELATIVE	90% MAX		
DIMENSIONI	DIMENSIONS	ABMESSUNGEN	812 x 490 x 880(h)		
PESO	WEIGHT	GEWICHT	91Kg	93Kg	99Kg

1556W - 1557W - 1558W